Geräteübersicht

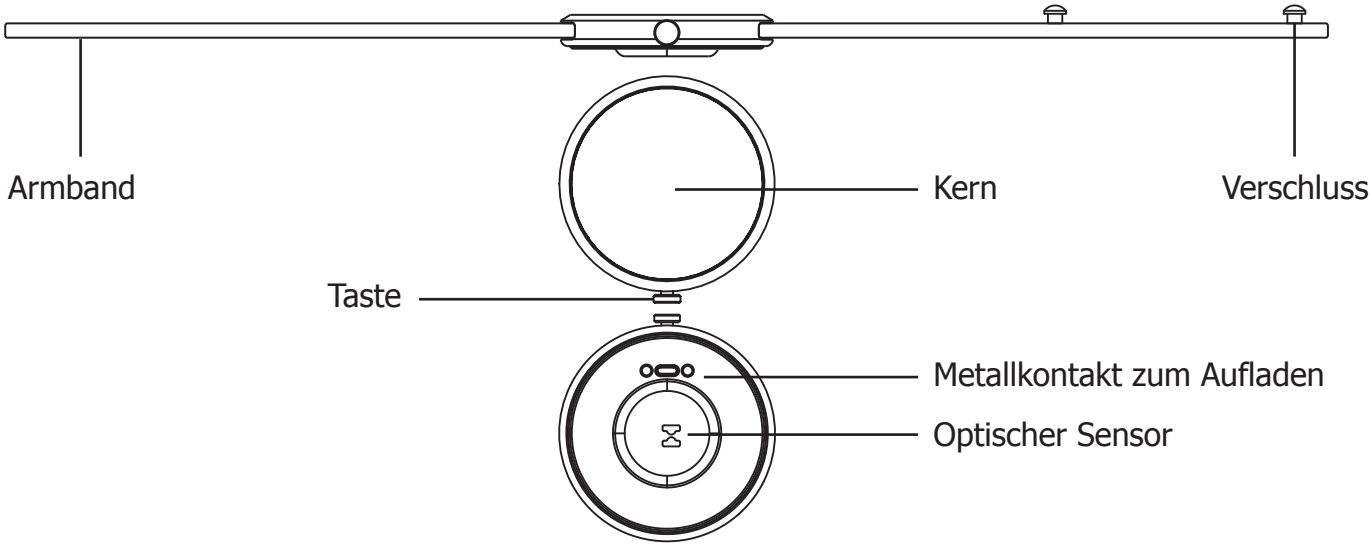

Wie tragen Sie Ihr Q-Watch?

1 Q-Watch an Ihrem Handgelenk tragen

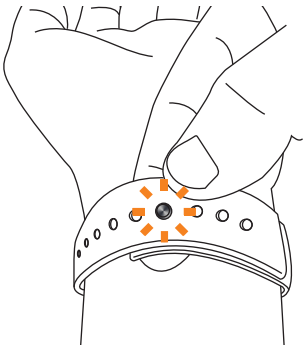

Video-Demo

Legen Sie die Uhr an, wobei der Uhrenbildschirm nach oben zeigt; schließen Sie das Armband um Ihr Handgelenk. Stecken Sie die metallischen Befestiger so in zwei Löcher am anderen Armband, dass es optimal um Ihr Handgelenk passt.

Video-Demo: http://ww2.voiis.com/igotu-life/wear/Q-Watch-SHR

2 Q-Watch mit Verschluss befestigen

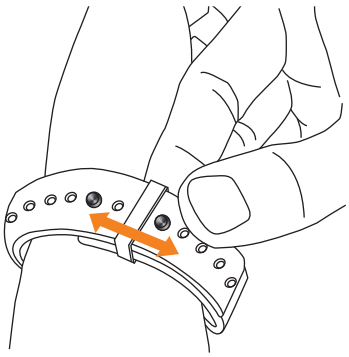

Schieben Sie das Ende des Armbands durch die Schlaufe und schieben Sie die Schlaufe an eine beliebige Stelle entlang des Armbands. Die beiden metallischen Befestiger können gelöst und in beliebigen anderen Löchern am Armband befestigt werden.

3 Q-Watch aufladen

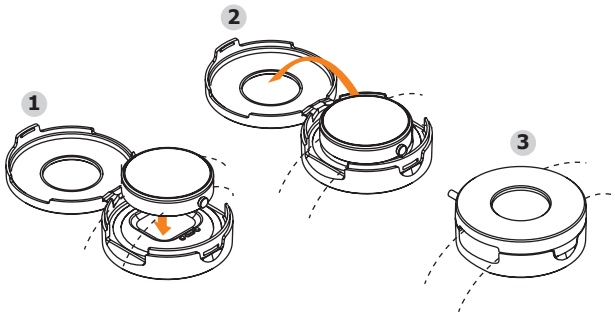

Zum Aufladen Ihres Q-Watch platzieren Sie es in der Ladeschale am anderen Ende des USB-Kabels. Schließen Sie die Schale anschließend; stellen Sie sicher, dass das Q-Watch richtig abgedeckt ist. Schließen Sie den USB-Stecker zum Starten des Aufladens an einem PC oder Netzteil an.

4 Armband wechseln

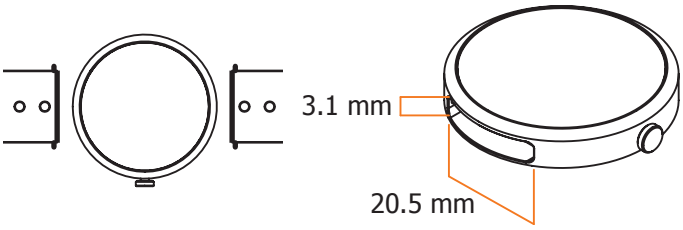

Bitte wenden Sie sich beim Wechseln des Armbands zur Unterstützung bei der Wahl der richtigen Armbandgröße an einen Uhrenhändler. Achten Sie darauf, dass das Ersatzarmband folgende Maße aufweist:
Breite: ≤ 20.5 mm
Dicke: ≤ 3.1 mm

Erste Schritte mit dem Q-Watch

1 i-gotU Life-App herunterladen und installieren

Bitte laden Sie die i-gotU Life-App von Google Play oder aus dem App Store herunter und installieren sie auf Ihrem Smartphone:
https://play.google.com/store/apps/details?id=com.mobileaction.ilife
http://appstore.com/igotulife

ANDROID APP ON Google play

Available on the App Store

APK-Download: http://global.mobileaction.com/download/apk

Unterstütztes Gerät

- Jedes Android-Smartphone (v4.3 und aktueller) mit integrierter Bluetooth 4.0-Konnektivität; oder
- iPhone 4s und aktuellere Modelle, iPad 2 und aktuellere Modelle und iPod touch (alle mit iOS-Version 7.0 und aktueller).
- Eine vollständige Liste unterstützter Smartphones und Mobilgeräte finden Sie unter: http://ww2.voiis.com/qband/devices.html

2 Q-Watch einrichten

Ihr Q-Watch kann direkt in der i-gotU Life-App konfiguriert werden.

Erste Einrichtung:

1. Öffnen Sie die i-gotU Life-App.
2. Ein Einrichtungsassistent wird automatisch gestartet.
3. Befolgen Sie die Bildschirmanweisungen zum Fortfahren mit weiteren Einstellungen.

Ein neues Gerät über die Einstellungen einrichten:

1. Öffnen Sie die i-gotU Life-App.
2. Tippen Sie zum Öffnen des Funktionsmenüs auf das App-Symbol oben links.
3. Wählen Sie Einstellungen.
4. Tippen Sie unter WEITERE GERÄTEEINSTELLUNGEN auf Neues Gerät einrichten.
5. Befolgen Sie die Bildschirmanweisungen zum Fortfahren.

Hinweis

Ihre persönlichen Angaben werden zur Berechnung Ihrer basalen Stoffwechselrate verwendet, die Ihren Kalorienverbrauch ermittelt.

3 Q-Watch in Betrieb nehmen

1. Zwischen verschiedenen Funktionsmodi wechseln

1. Halten Sie die Taste am Q-Watch gedrückt, bis Sie 4 Symbole zur Modusauswahl auf dem Bildschirm sehen.
2. Drücken Sie die Taste zum Umschalten des Modus.
3. Sie gelangen nach 3 Sekunden in den ausgewählten Modus.

2. Anzeigeinformationen ändern

Die am Bildschirm angezeigten Informationen wechseln, wenn Sie mit der Taste am Q-Watch zwischen den Bildschirmen umschalten.

3. Q-Watch-Modi

Täglichmodus:
Analysiert Ihre täglichen Daten einschließlich zurückgelegter Schritte und verbrannter Kalorien, zeigt den aktuellen UV-Index.

Schlafmodus:
Überwacht Schlafverhalten und -qualität.

Sportmodus:
Startet ein Training und zeigt Informationen einschließlich Dauer, zurückgelegter Schritte, verbrannter Kalorien, UV-Index und während des Trainings zurückgelegter Strecke.

Nickerchenmodus:
Weckt Sie nach einem kurzen Nickerchen per Vibration.

4. Symbolbeschreibung

- Verbindungsstatus
- Fortschritt
- Akkustand
- UV-Index
- Herzfrequenz

4 Funktionen von Q-Watch & i-gotU Life-App

Wecker

Der Wecker weckt Sie durch sanfte Vibrationen des Q-Watch. Sie können den Alarm aufheben, indem Sie die Taste am Q-Watch gedrückt halten. Falls Sie den Alarm nicht bemerken, wiederholt Q-Watch ihn nach 5 Minuten. Alarme sind einstellbar unter: i-gotU Life-App Menü -> Wecker.

Benachrichtigung

Sie werden mit Vibration über eingehende Anrufe, SMS, E-Mails oder Alarme von sozialen Apps benachrichtigt. Bei Benachrichtigung über einen eingehenden Anruf an einem Android-Smartphone können Sie den Anruf ablehnen, indem Sie die Taste am Q-Watch lange drücken. Benachrichtigung ist einstellbar unter: i-gotU Life App-Menü -> Benachrichtigung.

Online-Hilfe

Android: http://ww2.voiis.com/igotu-life/help.html?language=de
iOS: http://ww2.voiis.com/igotu-life/help.html?language=de&platform=ios

Handbuch-Download

http://www.mobileaction.com/download/Q-Band_download.jsp

Wichtiger Hinweis

1. Bitte stellen Sie sicher, dass Ihr Q-Watch bei der ersten Benutzung vollständig aufgeladen ist. Die vollständige Aufladung dauert etwa 2 Stunden.
2. Obwohl das Gerät bei Regen nutzbar ist, darf es nicht unter Wasser eingesetzt werden. Bitte verzichten Sie aufgrund von hoher Temperatur, Dampf und Wasserstrahlen auf Duschen oder Sauna/Dampfbad, da das Gerät andernfalls beschädigt werden könnten.
3. Bitte reinigen Sie das Gerät nicht mit ätzenden Chemikalien.
4. Der integrierte Lithium-Polymer-Akku kann beschädigt werden, falls er längere Zeit bei niedriger Spannung gehalten wird. Sie sollten den Akku zur Verlängerung der Akkulaufzeit einmal alle drei Monate aufladen, selbst wenn Sie das Gerät nicht sehr oft oder voraussichtlich längere Zeit gar nicht benutzen.

WEEE

Hinweis zum Umweltschutz:
Ab dem Zeitpunkt der Umsetzung der europäischen Richtlinie 2002/96/EU in nationales Recht gilt folgendes:
Elektrische und elektronische Geräte dürfen nicht mit dem Hausmüll entsorgt werden. Der Verbraucher ist gesetzlich verpflichtet, elektrische und elektronische Geräte am Ende ihrer Lebensdauer an den dafür eingerichteten, öffentlichen Sammelstellen oder an die Verkaufstelle zurückzugeben. Einzelheiten dazu regelt das jeweilige Landesrecht. Das Symbol auf dem Produkt, der Gebrauchsanleitung oder der Verpackung weist auf diese Bestimmungen hin. Mit der Wiederverwertung, der stofflichen Verwertung oder anderer Formen der Verwertung von Altgeräten leisten Sie einen wichtigen Beitrag zum Schutz unserer Umwelt. In Deutschland gelten oben genannte Entsorgungsregeln, laut Batterieverordnung, für Batterien und Akkus entsprechend.